18000-03 · Notesy

Notes z długopisem TRESA A5

Kolor: Niebieski

Miejsca znakowania z wymiarami pola. Niebieska ramka na zdjęciu pokazuje pole nadruku. Technikę, wielkość i kolory znakowania dobierzemy do projektu w wycenie, razem z wizualizacją.



Przód

grawer laserowy · pole 100 × 120 mm

tampodruk · pole 90 × 40 mm · do 4 kolorów

sitodruk · pole 110 × 180 mm · 1 kolor

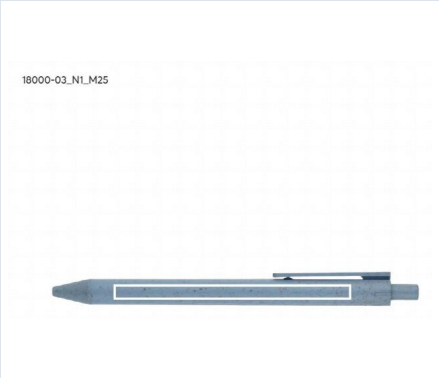

Długopis przód

tampodruk · pole 90 × 5 mm · do 4 kolorów

druk UV · pole 90 × 5 mm

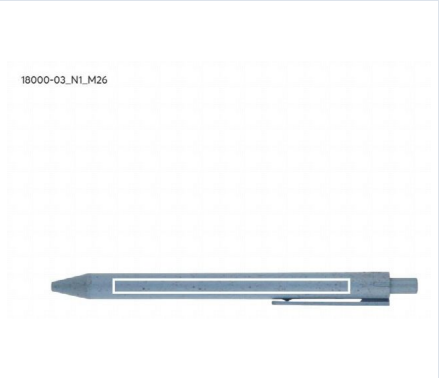

Długopis tył

tampodruk · pole 90 × 5 mm · do 4 kolorów

druk UV · pole 90 × 5 mm

Zapytaj o wycenę: 18000-03

Odsyłamy wycenę ze znakowaniem razem z wizualizacją. Realizujemy od 1 sztuki.

kontakt@monoduo.pl
+48 514 921 788